SERF s.r.l.
FILTRI PER CAPPE

Via Brodolini, 75
60044 Fabriano (An)
Tel.: +39 0732 4871
Fax: +39 0732 3446
www.serfsrl.it
info@serfsrl.it
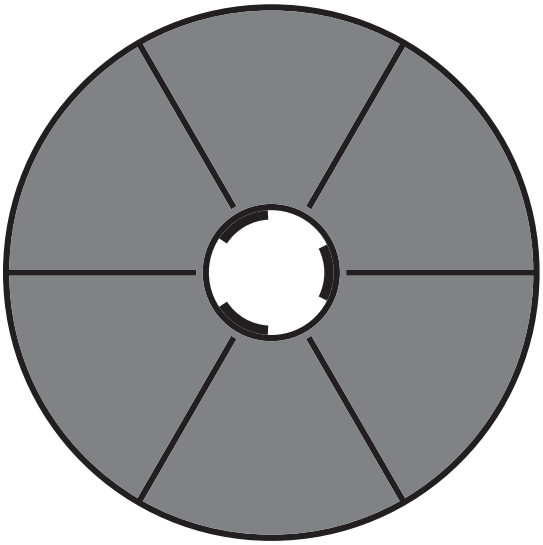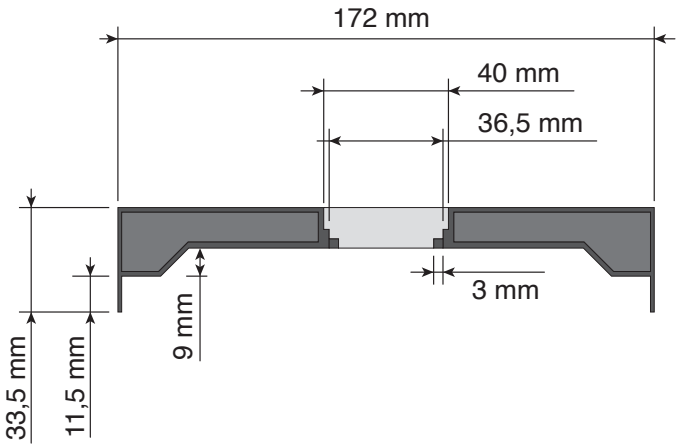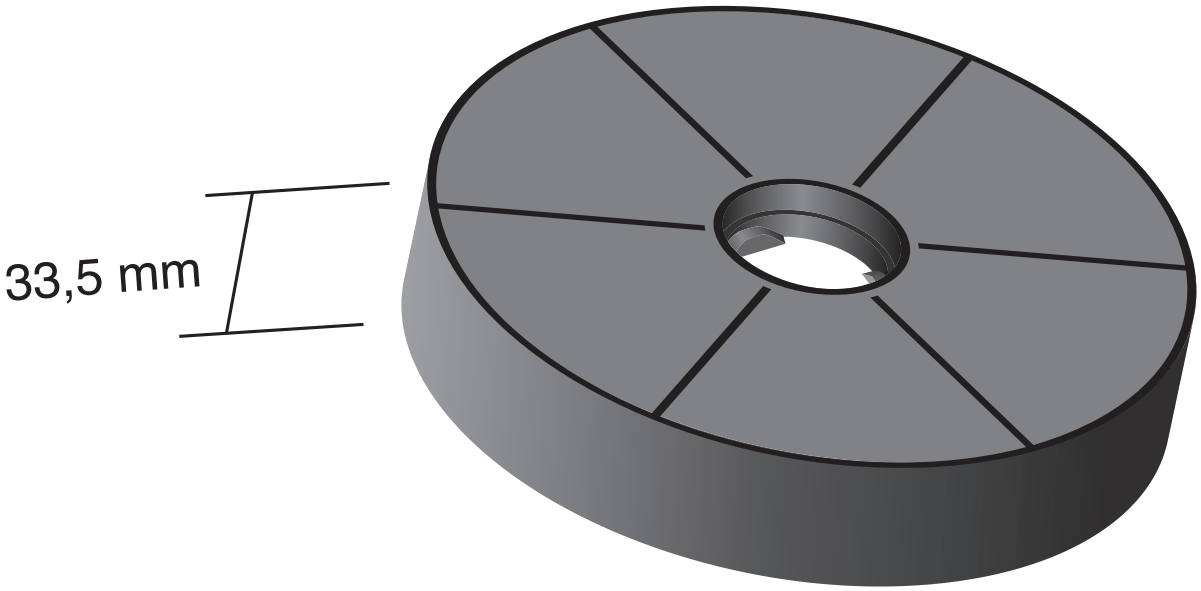
SE185B